COLLAUDI :

a)-Saldare interno testata dadi
bloccaggio canna.
b) Controllo forature bocca scarico conforme
al disegno di assieme generale
c)-Serrare calettatori alla coppia indicata
d)-Bloccare il motoriduttore Flender con
piastrina di bloccaggio.
e)-Verniciatura
f)-Completezza

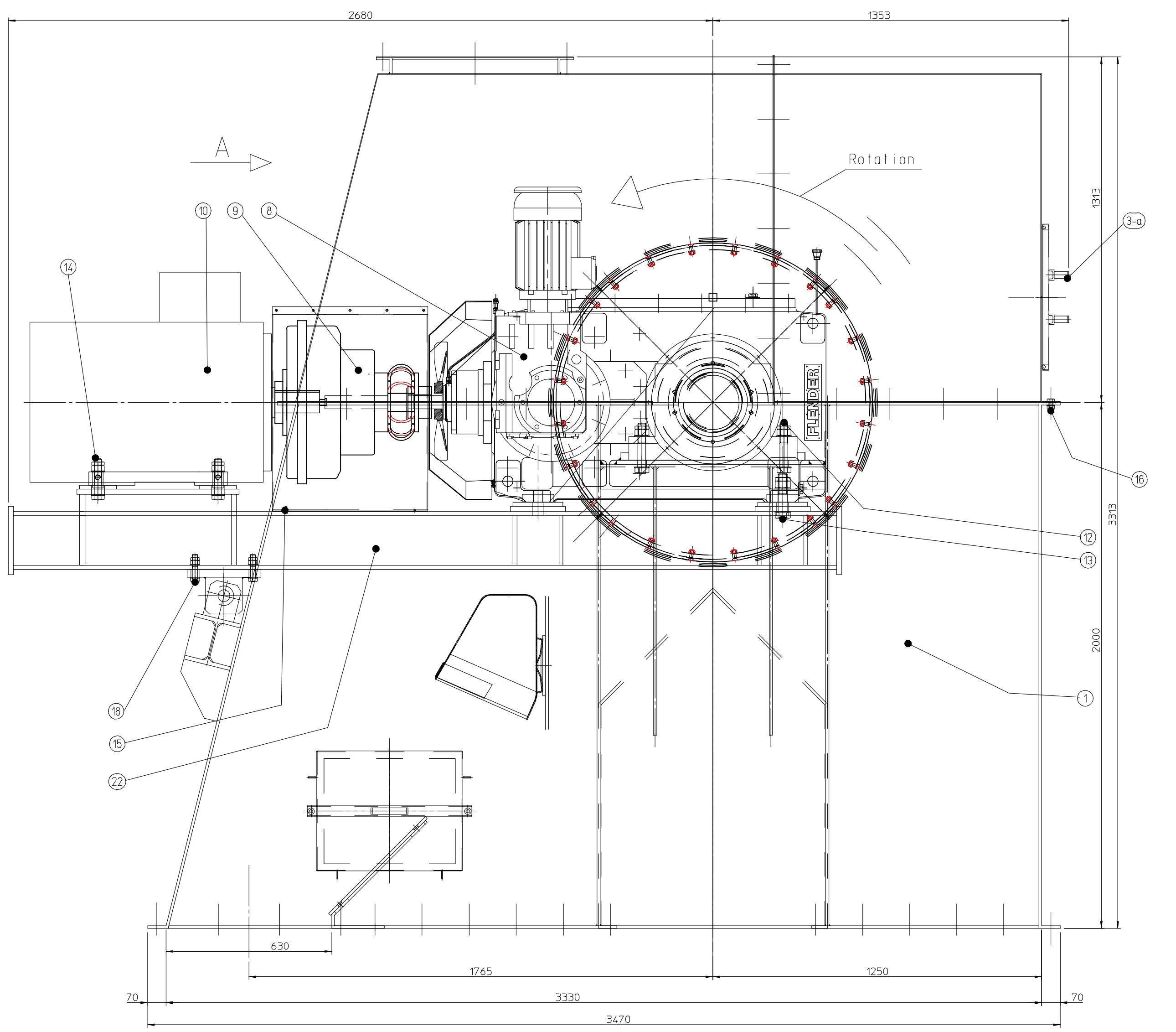

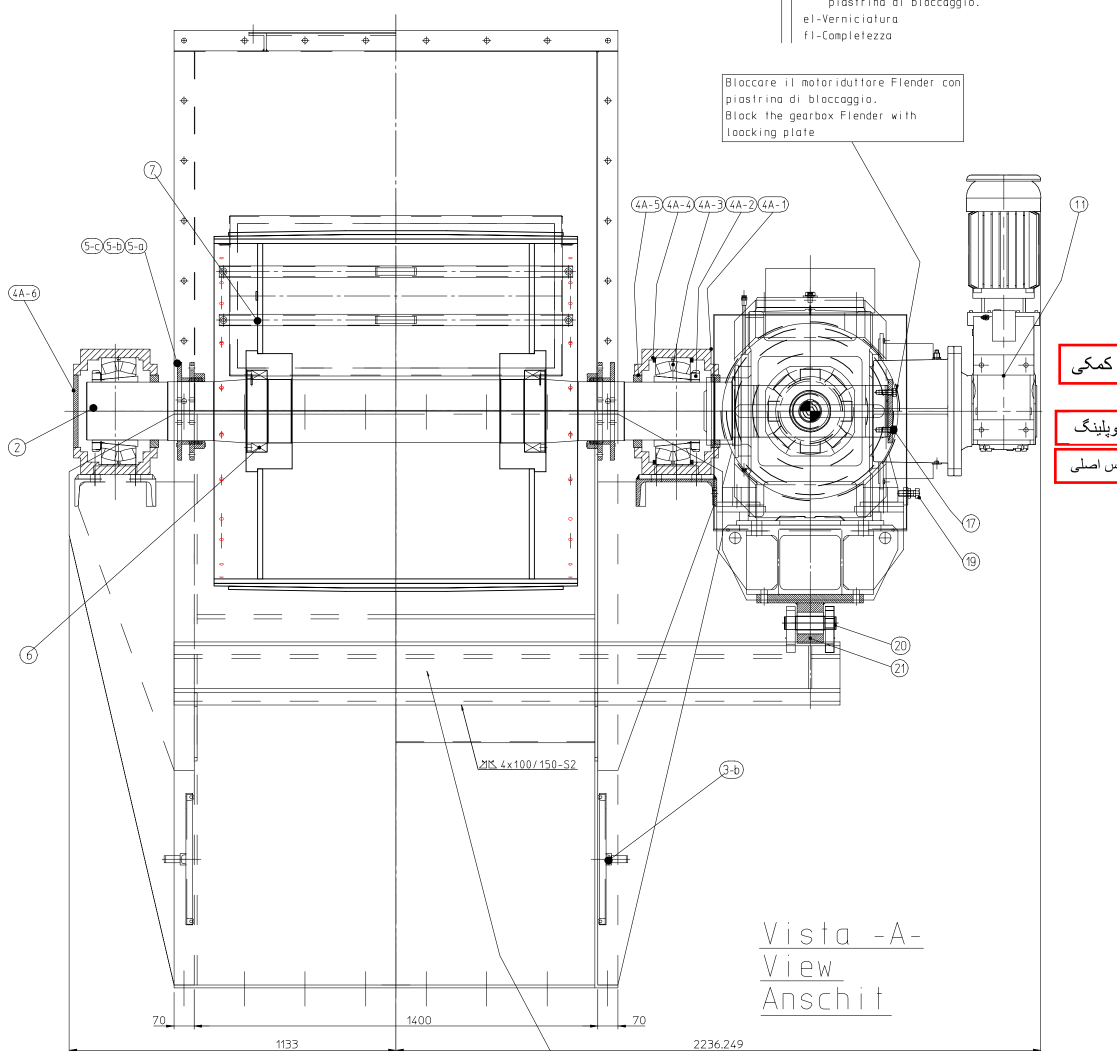

Trave da fornire sciolta, saldare al montaggio
in opera a cura del cliente.
Separate beam
to welded at site: work of client

COPPIA DI SERRAGGIO PER OGNI VITE DEL CALETTATORE MAV 2005 Ø170x225
(CHIAVE DINAMOMETRICA) Ma = 230 N*m

Pos / Pos / Pos	Codice / Code / Kode	NrDisegno / Nr.Dwg. / Zchng.Nr	Descrizione / Description / Benennung	Materiale / Material / Werkstoff	Q.ta' / Q.ty / Stck.
22	8109.22066066	66066/00	MENSOLA-BRECKET-KONSOLE	FE 430 B	1
21	3688.07504510		SILENTBLOK Ø75-45-L=100		2
20	3650.00000045		ANELLO ARRESTO PER ALBERI Ø=45-STOP RING-SEGER-Ø45		2
19	3604.20060088 3628.20006002		VITE-SCREW-SCHRAUBEN M20x60 UNI 5739 DADO BASSO-JAM NUT-MUTTER-M8 UNI 5589		4 4
18	3602.20090088 3626.20006002 3628.20006002 3638.03702102		VITE-SCREW-SCHRAUBEN M20x90 UNI 5737 DADO-NUT-MUTTER-M20 UNI 5588 DADO BASSO-JAM NUT-MUTTER-M207 UNI 5589 ROSETTA PIANA-WASHER-SCHEIBE M20 UNI 6592		4 4 4 8
17	3602.16040088 3638.03001702		VITE-SCREW-SCHRAUBEN M16x40 UNI 5739 ROSETTA PIANA-WASHER-SCHEIBE M16 UNI 6592		2 2
16	3602.16040088 3626.16006002 3638.03001702 7343.00200008		VITE-SCREW-SCHRAUBEN M16x40 UNI 5739 DADO-NUT-MUTTER-M16 UNI 5588 ROSETTA PIANA-WASHER-SCHEIBE M16 UNI 6592 GUARNIZIONE PARAFREDDO BIANCA 20X8-GASKET-DICTUNG		72 72 72 22 MT
15	3604.08020088 3626.08006002 3638.01700902		VITE-SCREW-SCHRAUBEN M8x20 UNI 5739 DADO-NUT-MUTTER-M8 UNI 5588 ROSETTA PIANA-WASHER-SCHEIBE M8 UNI 6592		9 9 9
14	3602.27140088 3626.27006002 3628.27006002 3638.05002802		VITE-SCREW-SCHRAUBEN M27x140 UNI 5737 DADO-NUT-MUTTER-M27 UNI 5588 DADO BASSO-JAM NUT-MUTTER-M27 UNI 5589 ROSETTA PIANA-WASHER-SCHEIBE M27 UNI 6592		4 4 4 8
13	3602.33160088 3626.33006002 3628.33006002 3638.06003402		VITE-SCREW-SCHRAUBEN M33x160 UNI 5737 DADO-NUT-MUTTER-M33 UNI 5588 DADO BASSO-JAM NUT-MUTTER-M33 UNI 5589 ROSETTA PIANA-WASHER-SCHEIBE M33 UNI 6592		4 4 4 8
12	3602.30170088 3626.30006002 3628.30006002 3638.05603102		VITE-SCREW-SCHRAUBEN M30x170 UNI 5737 DADO-NUT-MUTTER-M30 UNI 5588 DADO BASSO-JAM NUT-MUTTER-M30 UNI 5589 ROSETTA PIANA-WASHER-SCHEIBE M30 UNI 6592		8 8 8 16
11			MOTORIDUTTORE AUSILIARIO FLENDER KZ108-M132MB4-IW-9.2KW-T3=43900Nm-2RPM AUXILIARY GEAR-BOX GETRIEBE		1
10	3158.00400009		MOTORE ELETTRICO SIEMENS 1LG4310-4AA-110 Kw-400 Volt-50 Hz-4 POLI 1480 rpm ELECTRIC MOTOR ISOL. CL. F-PROT. MECC. CL. IP 55-FORMA MONT. B3 EL. MOTOR		1
9	3002.21000001		GIUNTO IDRAULICO HYDRAULIC COUPLING CKRM21-MOTORE Ø80-RIDUTTORE Ø50 HYDRAULISCHE KUPPLUNG		1
8	3016.00300020		RIDUTTORE FLENDER B3HH12-i=71-FORMA D-FRECCIA BIANCA-ANTIRITORNO-AUSILIARIO-GIRI USCITA=20.8RPM GEAR-BOX GETRIEBE		1
7	8109.16100027	102433/00	TAMBURO DI COMANDO DRIVE DRUM ANTRIEBSTROMMEL	FE 430 B	1
6	3401.02200285		CALETTATORE SHRINK DISC CONNECTION MAV SERIE 2005- 220X285 RINGFEDER		2
5-c	3677.00120012		GUARNIZIONI GASKET sec.12x12-L=2045 mm DICHTUNGEN	CANAPA E LINO GRAFITATI	2
5-b	5084.PC205600	15430/00	PREMISTOPPA FEMMINA STUFFING BOX PC 205-6 STOPBUCHSEN BRILLE	GG 28	2
5-a	5084.PC205500	50737/00	PREMISTOPPA MASCHIO STUFFING BOX PC 205-5 STOPFBUCHSENPACKUNGEN	GG 28	2
4A-6	4732.02000ETS		COPERCHIO SOPPORTO COVER SKF ETS 44 DECKEL		1
4A-5	4732.02000TS44		PROTEZIONE SOPPORTO LABIRINT RING SKF TS 44 ZWEILIPPENDICHTUNG		3
4A-4	4734.03700100		ANELLO DISTANZIATORE LOCATING RING SKF FRB 10/370 FESTRINGE		2
4A-3	4503.20037012		CUSCINETTO ORIENTABILE RULLI SPHERICAL ROLLER BEARING SKF 23144 CCK/W33 LAGER		2
4A-2	4801.20031440		BUSSOLA ADAPTER SLEEVE SKF OH3144H SPANNHUELSEN		2
4A-1	4724.20003144		CORPO SUPPORTO BEARING HOUSING SKF SNL 3144 LAGERGEHAEUSE		2
3-b	5030.05000400	61671/00	PORTINA DI ISPEZIONE BULLONATA 500x400 INSPECTION DOOR INSPEKTION OEFFNUNG	FE360	2
3-a	5030.11000500	61670/00	PORTINA DI ISPEZIONE BULLONATA 1100X500 INSPECTION DOOR INSPEKTION OEFFNUNG	FE360	1
2	8109.18066079	66079/00	ALBERO COMANDO DRIVE SHAFT ANTRIEBSWELLE	39NiCrMo3 BONIFICATO	1
1	8109.01065946	65946/00	TESTATA COMANDO HEAD STATION ANTRIEBSKOPF GEHAEUSE	FE360	1

گیربکس کمکی
هیدروکوپلینگ
گیربکس اصلی

GAMBAROTTA S.R.L. - G.m.b.H.
GSCHWENDT
Viale Verona, 200 - 38100 TRENTO - ITALY
Tel: ++39-461-920403 Fax: ++39-461-933391
E-mail: gambarotta@gambarotta.it
GAMBAROTTA PARAMETRIC ENGINEERING

Date / Data: 23/06/04
Drn. / Dis.: PG
TUTTI I DIRITTI SONO RISERVATI SECONDO DIN 34
COPYRIGHT ACCORDING TO DIN 34

Code / Codice: 8109_01166029.00
Checked / Controllato:
Job / Commessa: V21064A
Related job / Commessa collegata:
Item / Item: 1
Scale / Scala: 1:7.5

ASSIEME TESTATA COMANDO
DRIVE STATION ASSEMBLY
ANTRIEBKOPF GEHAEUSE GRUPPE
EVN1000

Drawing Nr: / Disegno N°: 66029/00
Rev:
Nr / N° | Modification / Tipo modifica | Date / Data | Drn. / Dis.
Assembly Nr / Assieme N°:
Replaces / Sostituisce:
Replaced by / Sostituito da:
CAD: HP 9000